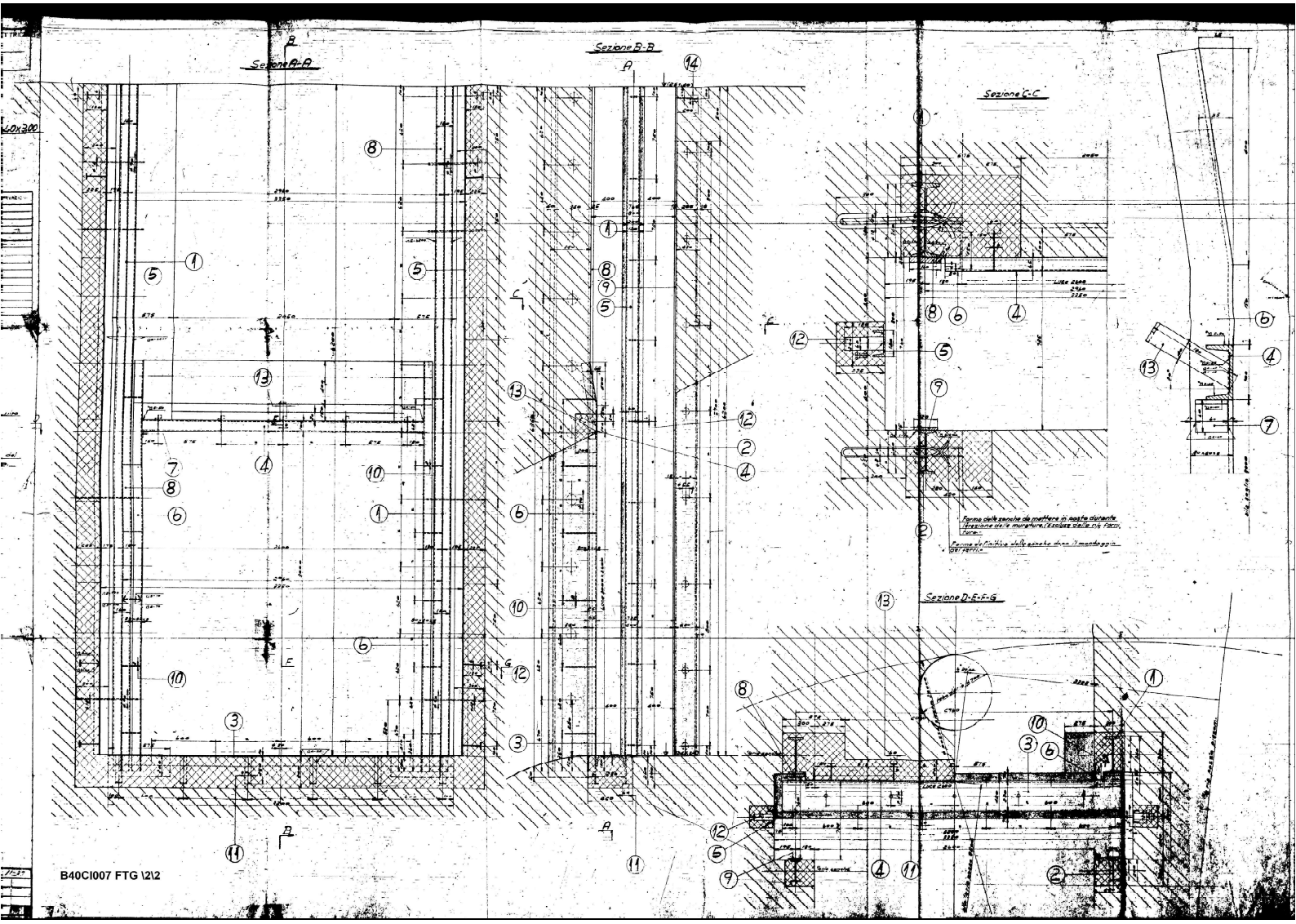


B40CI007 FTG \2\2

21089T

UFF. IMPIANTI IDROELETTRICI
MILANO
Disegnato _____ Controllato _____

S. A. FRANCO TOSI & SAN GIORGIO S. A. I.

GARGAMI PER PARATOIA DI M. 2,60 × 3,00

Scala 1:10 - 1:5

N.	DENOMINAZIONE	N. per apparecchio	Quantità	Materiale	Peso	OSSERVAZIONI
1	Tirante Ø 22		6	ferro	67	
2	" Ø 20 × 2700		2	"	53	
3	" Ø 18 × 3000		1	"	186	
4	" " 10 × 2000		1	"	12	
5	" " 18 × 2200		8	"	162	
6	Bronzine Ø 22 × 30		3	"	59	
7	Bullone Ø 22 × 80		2	"		
8	Piastra 180 × 180 × 20		6	"	366	
9	" 180 × 18 × 420		2	"	178	
10	Rondella Ø 22 × 80 × 4		14	"	11	
11	Dado Ø 22 × 30		12	"		
12	" bullone		18	"	88	
13	" arpione		8	"		
14	" bullone		2	"		
			Totale kg			

Vista
Sezioni

Getto di calcestruzzo da eseguire dopo il montaggio dei ferri.

N.B. Le superfici dei ferri che vanno a contatto del calcestruzzo devono essere sabbiate in officina, al loro montaggio, con tela di carta.

B40CI007 FTG 1\2

Sezione A-A

Sezione B-B

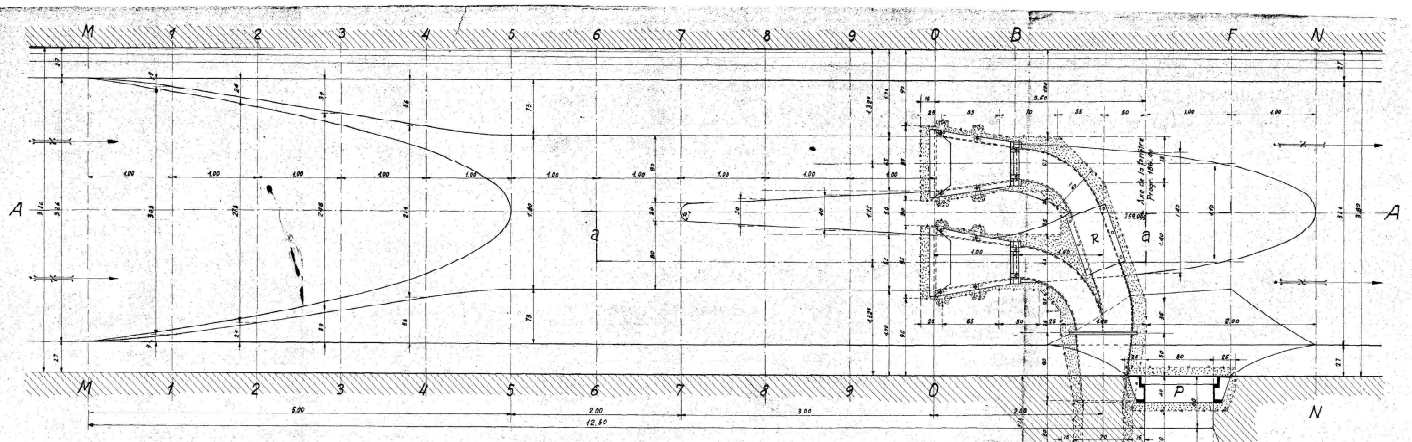
Sezione C-C

Sezione D-E-F-G

Forma delle casseforme da eseguire in questa sezione della muratura (Escluse dalla fornitura)

Forma definitiva delle sponche dopo il montaggio dei ferri.

Disegnato T. Bellucci		Data 28-11-39
	0	
	1	
	2	
Anno	1939	



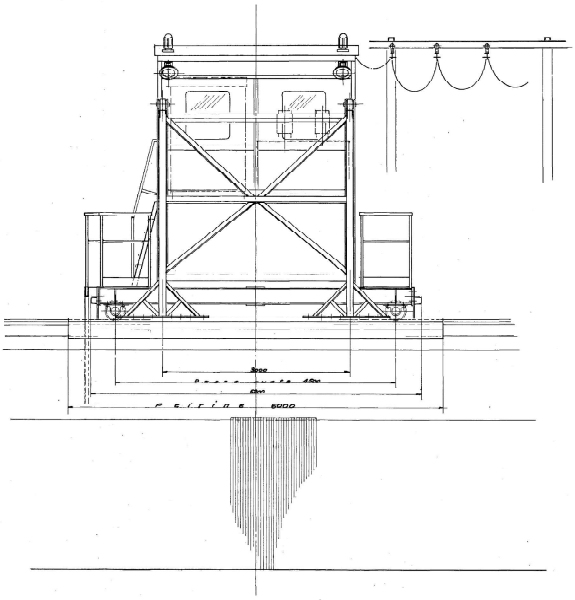
Società Idroelettrica Tanaro Affluenti, Torino. Usine de Farigliano.

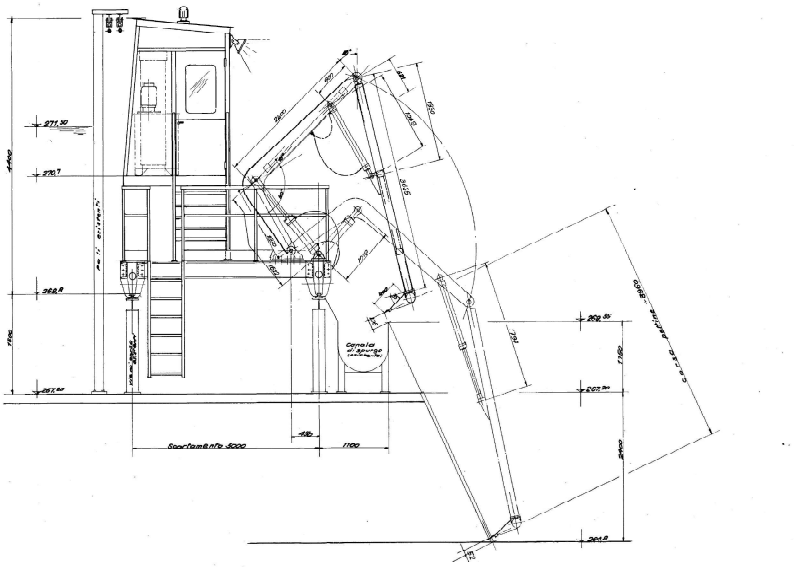
DÉGRAVEUR en tunnel, brevets DUFOUR. Vue en plan.

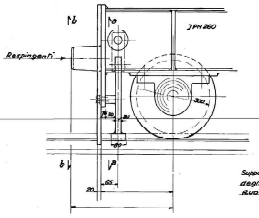
Dessin D.2740. „Farigliano". Echelle 1:20.

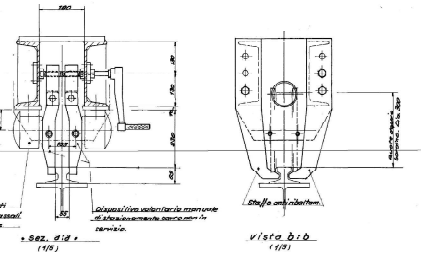
Coupe en long A-a...a-A et Profils en travers, dessin D.2741.

Coupes en travers, B-C. D-D & E-F, dessin D.2742.









EDISON S.p.A.

N° DISEGNO	13-4	
DATA	1-68	
FOGLIO	1 di 1	

Caratteristiche del Carro scarificatore

- Carreggio, Scartamento, passo ruote Ass. 3a - 3000+650
- Lunghezza carrello 5000
- " " pettine 6000 x 600
- Massa complessiva (vuoto + accessori) 22000 Kg
- Velocità di Traslazione 20 m/min.
- Fronte operativo di scarificatura 37 m.
- Tempo totale per la pulizia del fronte griglia 72 min.
- Centrale elettrodinamica per potenza elettrica di 7,35 KW
- Massa complessiva scarificabile sull'intero fronte 9,5 T.
- Corsa utile del pettine 4000
- Tipo di carro: struttura smontabile

GRUPPI DEL CARRO SCARIFICATORE

	DIS. EDISON
Gruppo sviluppo primario	
" " secondario e pettine	4010
Basamento carrello	4013
Asse motore Traslazione	4014
Asse condotto Traslazione	4015
Dispositivo volantino di stazionamento	4016
Cabina comandi - centrale - quadro ecc.	4017

Respingenti

Supporti stop/assali guide

Dispositivo volantino manuale di stazionamento sarà comune al servizio.

Staffa antiribaltam.

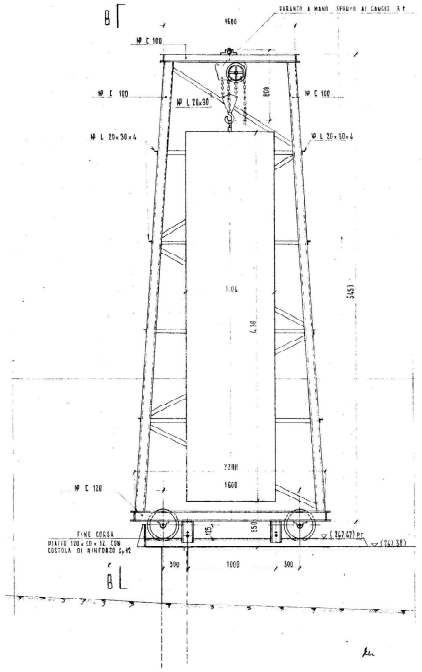
+ SEZ. d-d +
(1/3)

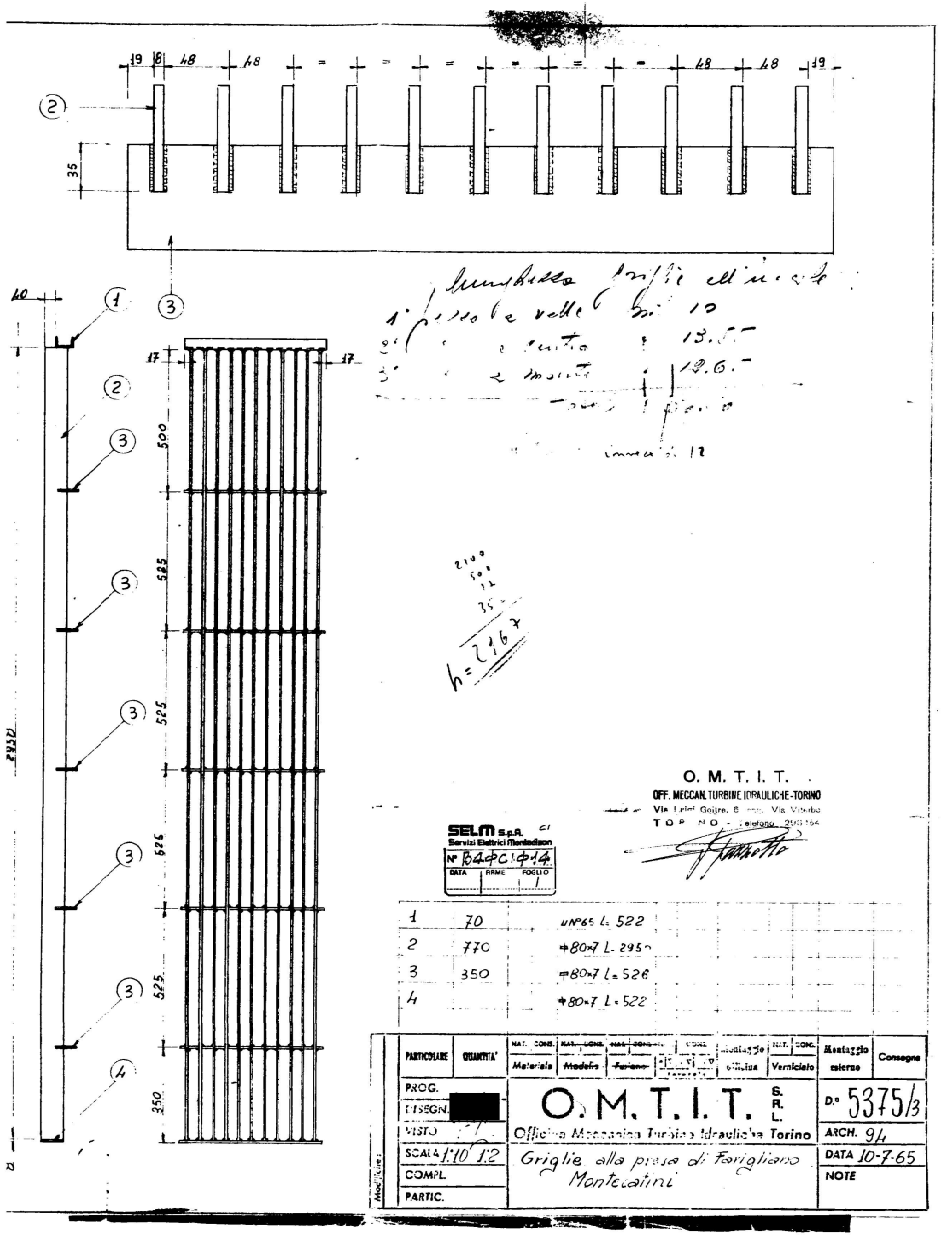
VISTA b-b
(1/3)

EDISON Milano - Centrale del Scarfiatore...
Parco Spigliatore a bracci articolati ad azionamento oleodinamico per pulizia griglie sulla diversa lunghezza ed inclinazione pettine 6000

30.4500

PROSPETTO A-A


B
B
1600
M C 100
M L 120x8
M L 80x8
M L 120x10x4
M L 80x10x4
M C 120
1000
500
1600
1600
1600



O. M. T. I.
OFF. MECCAN. TURBINE IDRAULICHE-TORINO
Via [illegible] Gozzo, 8 — Via Vibiana
TORINO - Telefono 250154

SELM S.p.A.
Servizi Elettrici Montedison
Nº B4PC1P14
DATA | FIRME | FOGLIO

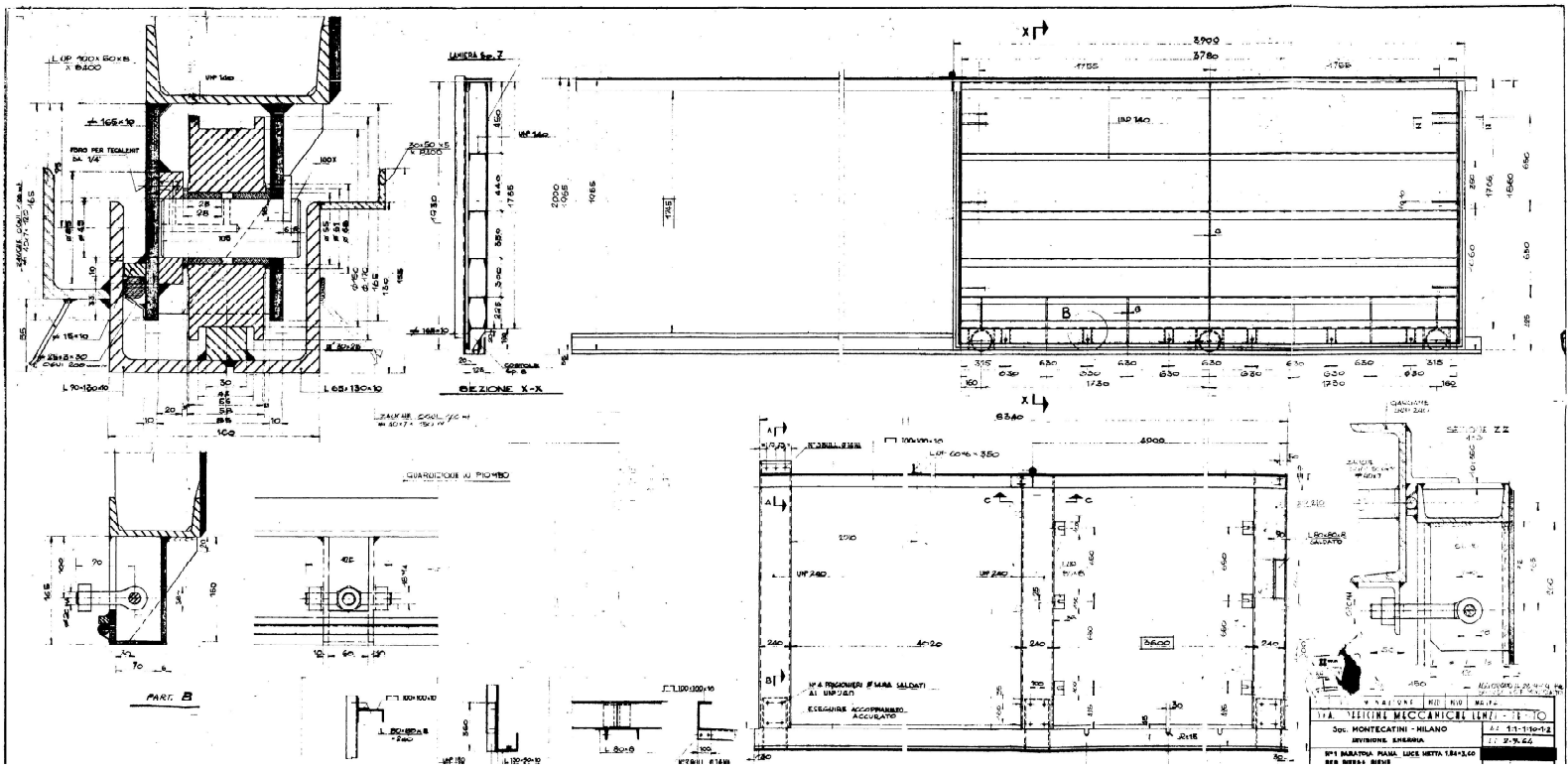
1	70	UNP65 L= 522
2	770	⌀8x7 L= 295
3	350	⌀8x7 L= 526
4		⌀8x7 L= 522

PARTICOLARE	QUANTITA'	Materiale	Modello	Forgiatura	Montaggio officina	Verniciatura	Montaggio esterno	Consegna
PROG.								
DISEGN.								
VISTO								
SCALA 1:10 1:2								
COMPL.								
PARTIC.								

O. M. T. I. S.R.L.
Officina Meccanica Turbine Idrauliche Torino

Griglia alla presa di Forgliano Montecalini

Dº 5375/3
ARCH. 94
DATA 10-7-65
NOTE


SEZIONE X-X
PART. B
SEZIONE ZZ
Soc. MONTECATINI - MILANO
REVISIONE ENERGIA